L5.179.001

Ra 2.5 (√)

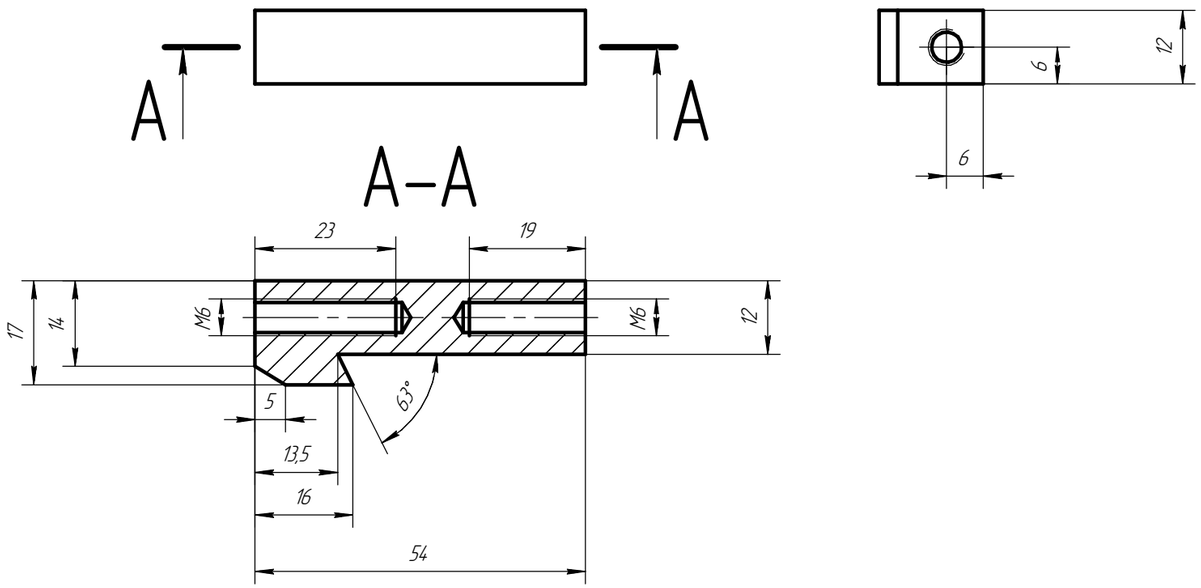

1. Острые кромки притупить.
2. Поверхность отшлифовать.
3. Неуказанные предельные отклонения H12, h12, +–IT12/2.

L5.179.001			
Корпус ответного пальца нижней планки	Лит.	Масса	Масштаб
		0,02	1:1
	Лист	Листов 1	
Д16 ГОСТ 4784–2019			

Перв. примен. | Справ. № | Подп. и дата | Инв. № дубл. | Взам. инв. № | Подп. и дата | Инв. № подл.

Копировал | Формат А3